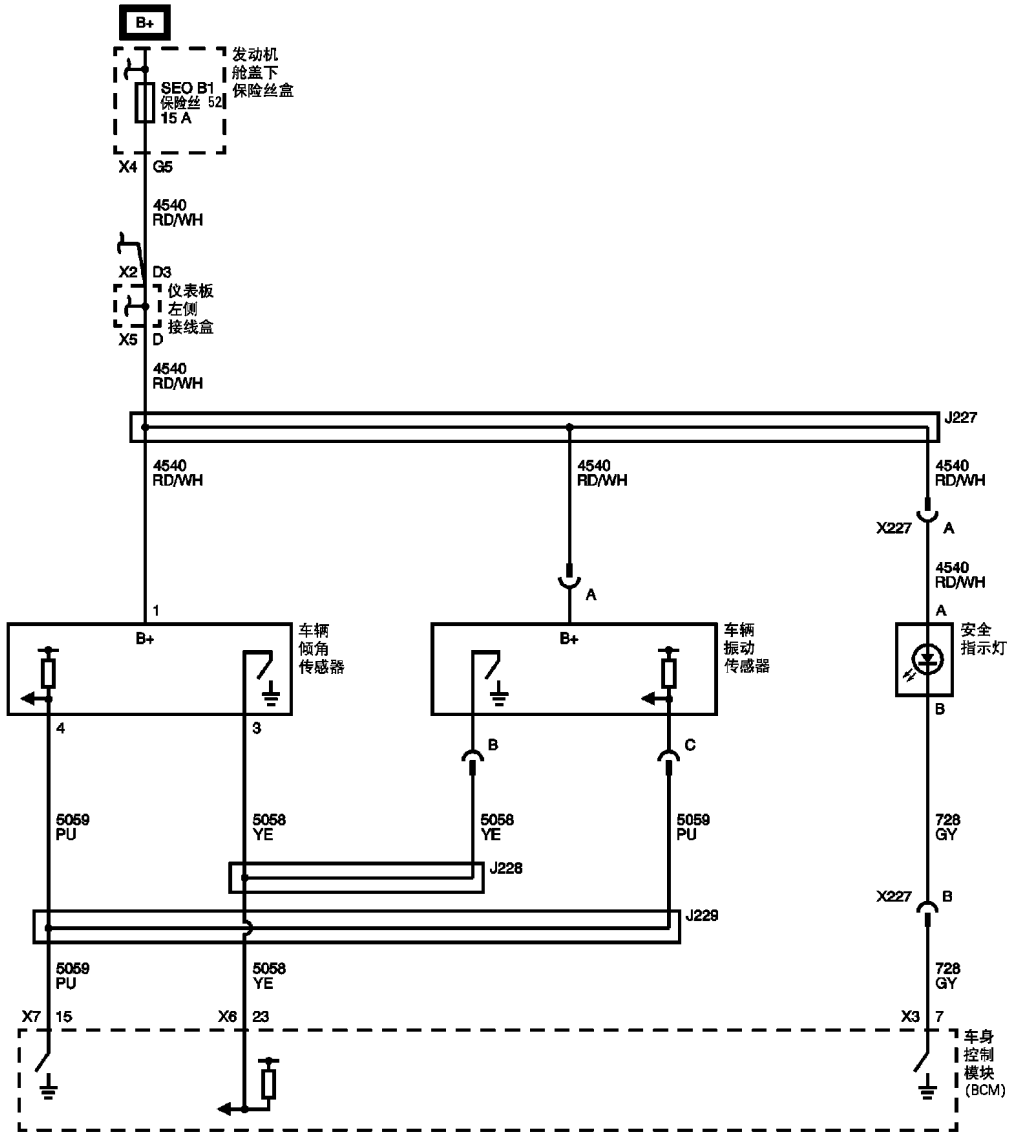
B+
发动机
舱盖下
保险丝盒
SEO B1
保险丝 52
15 A
X4 G5
4540
RD/WH
X2 D3
仪表板
左侧
接线盒
X5 D
4540
RD/WH
J227
4540
RD/WH
4540
RD/WH
4540
RD/WH
X227 A
4540
RD/WH
A
1
B+
车辆
倾角
传感器
B+
车辆
振动
传感器
A
安全
指示灯
B
4
3
B
C
5059
PU
5058
YE
5058
YE
5059
PU
728
GY
J228
X227 B
J229
5059
PU
5058
YE
728
GY
X7 15
X6 23
X3 7
车身
控制
模块
(BCM)